Dachkonstruktion mit Positionen, M. 1:50

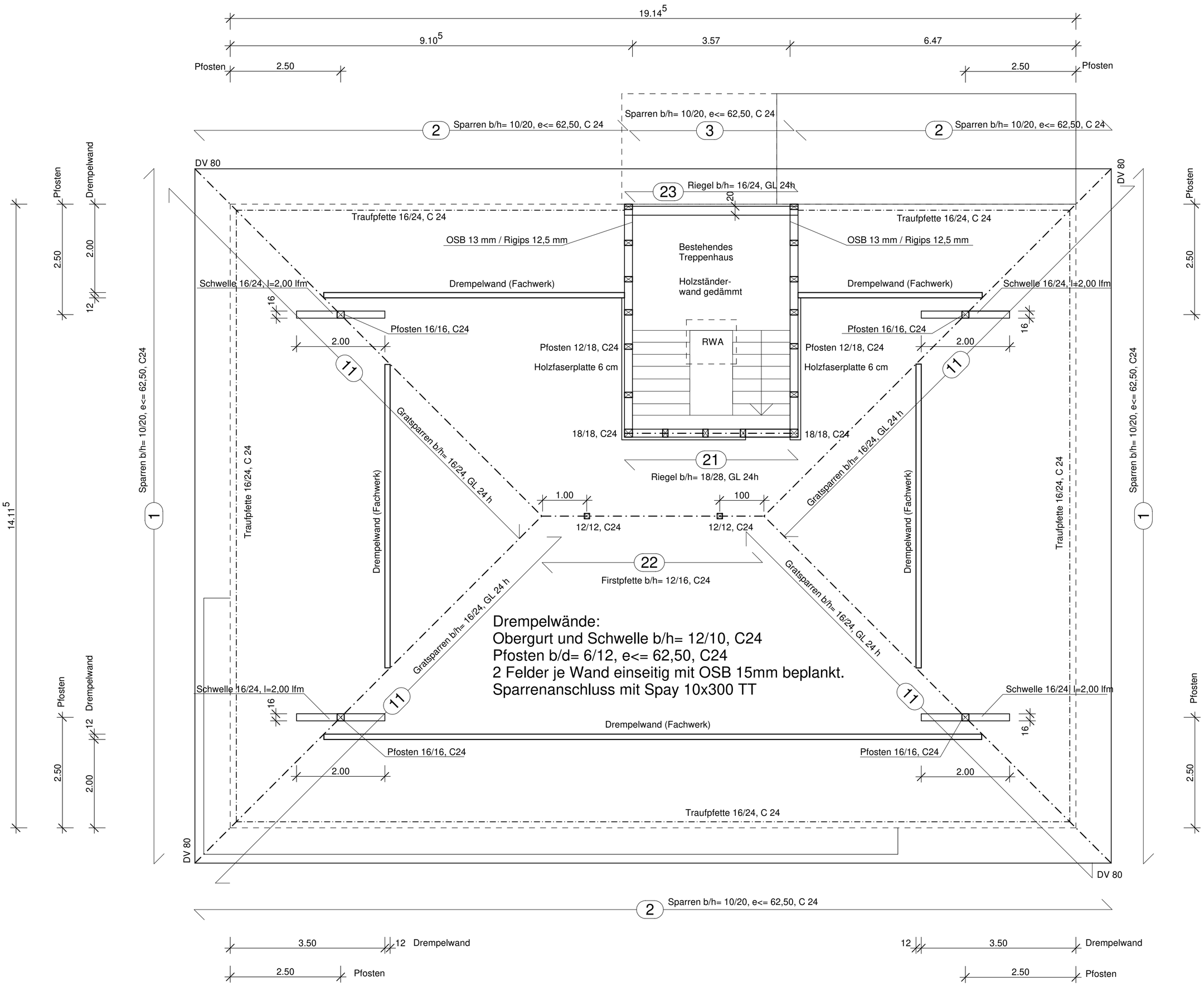

Firstpunkt, M 1 : 10

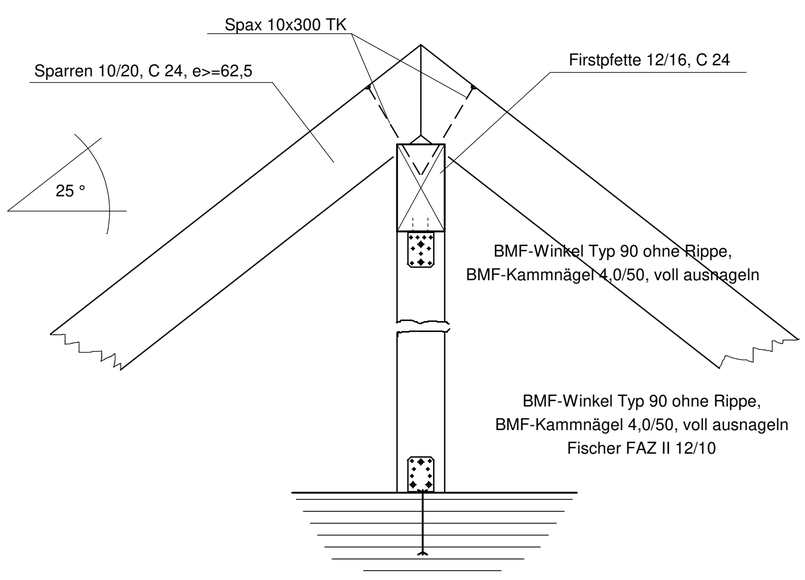

Drempel, M 1 : 10

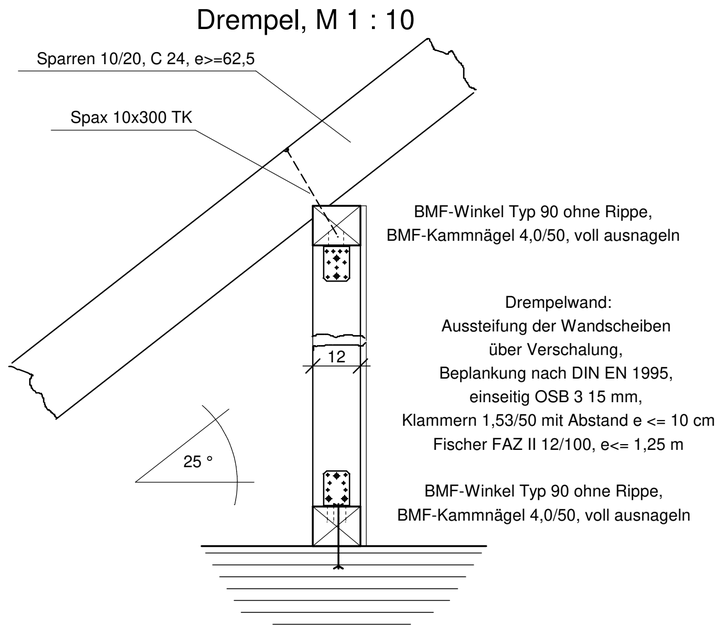

Traufpunkt M 1 : 10

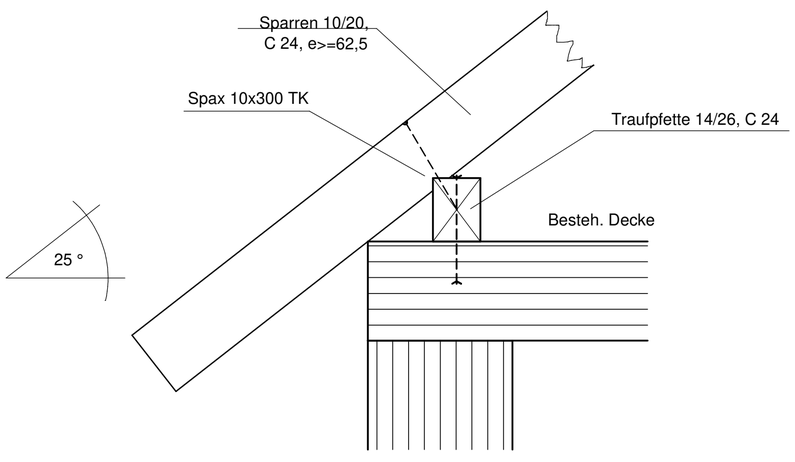

Sämtliche Maße und Angaben sind mit den Architektenplänen zu vergleichen. Bei Unstimmigkeiten ist der Architekt zu informieren.

BAUHERR	Gemeinde Sigmaringendorf
ADRESSE	Hauptstraße 9, 72517 Sigmaringendorf
BAUSTELLE	Lauchertbühl 9
	72517 Sigmaringendorf
PROJEKT	Abbruch Dachgeschoss
	Neubau Walmdach
	Konstruktions- und Positionsplan

PLAN NR.:	PROJEKT NR.:	MASSSTAB:	gez.:	10.05.2019	J.B./Seitz
1	19012	1:50/10	gepr.:		

ÄNDERUNGEN			
a	Datum		
	gez.:		
b	Datum		
	gez.:		
c	Datum		
	gez.:		

INGENIEUR-BÜRO FÜR BAUSTATIK UND BAUWESEN
Dipl.-Ing. Jürgen Birmele
72488 SIGMARINGEN
LEOPOLDSTRASSE 35 TEL.: 07571/7458-0 FAX: 7458-19
eMail: Info@Birmele-Statik.de